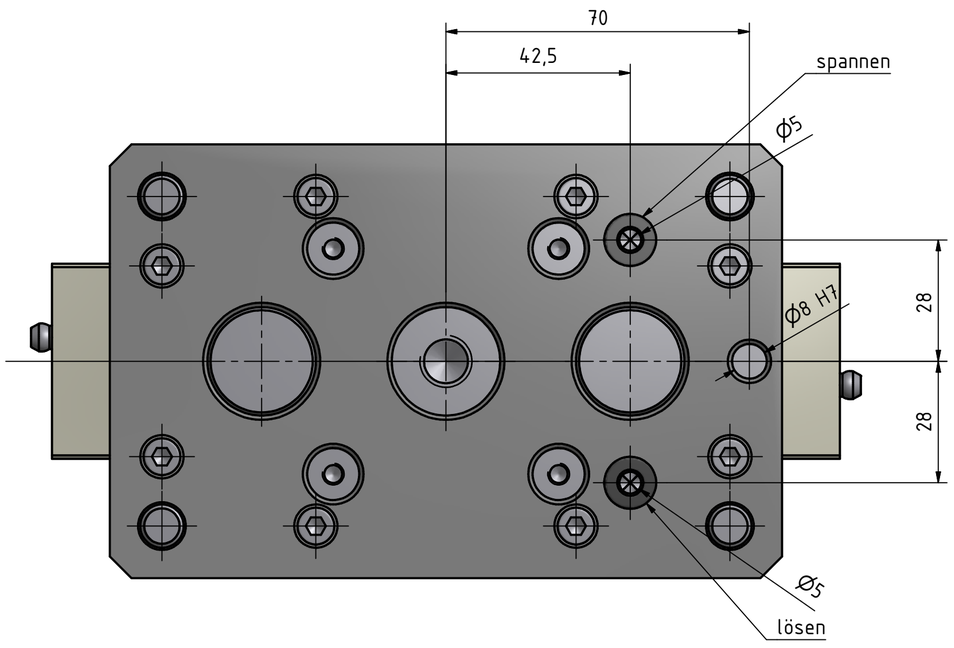

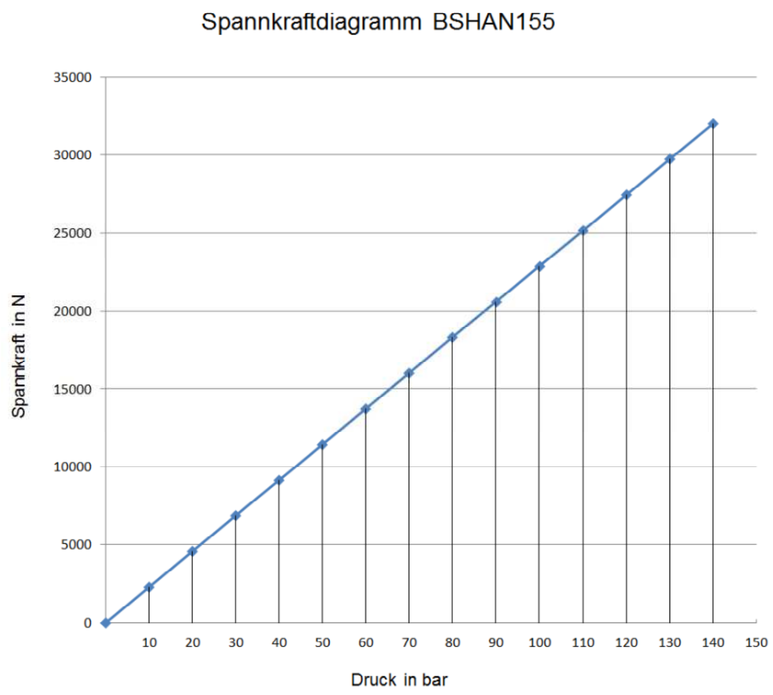

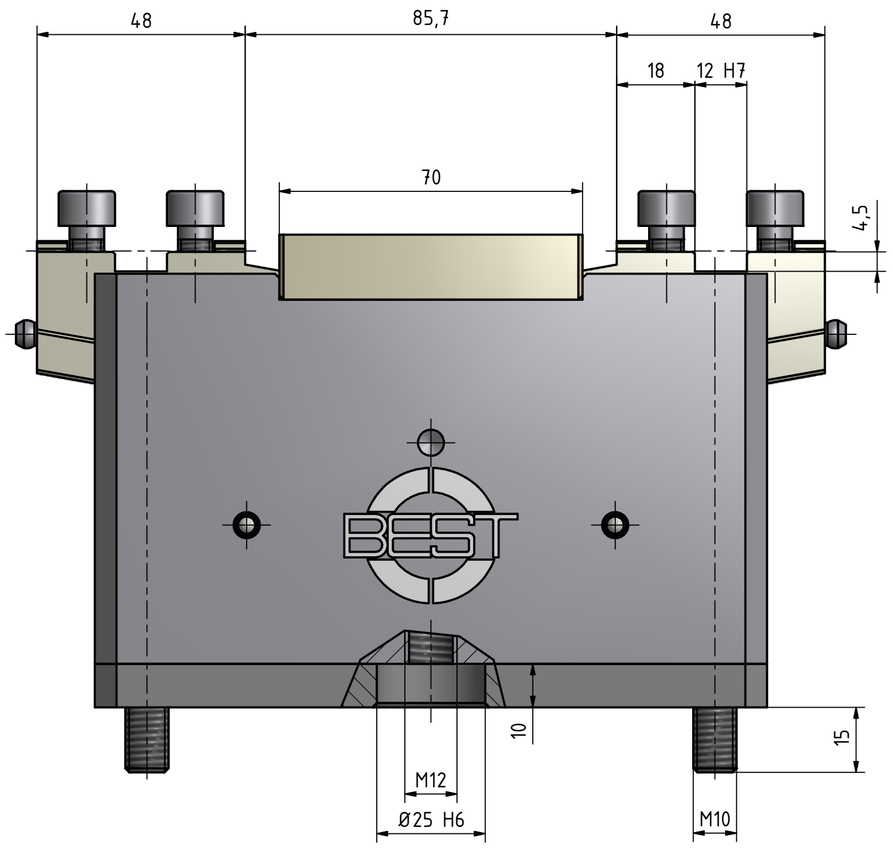

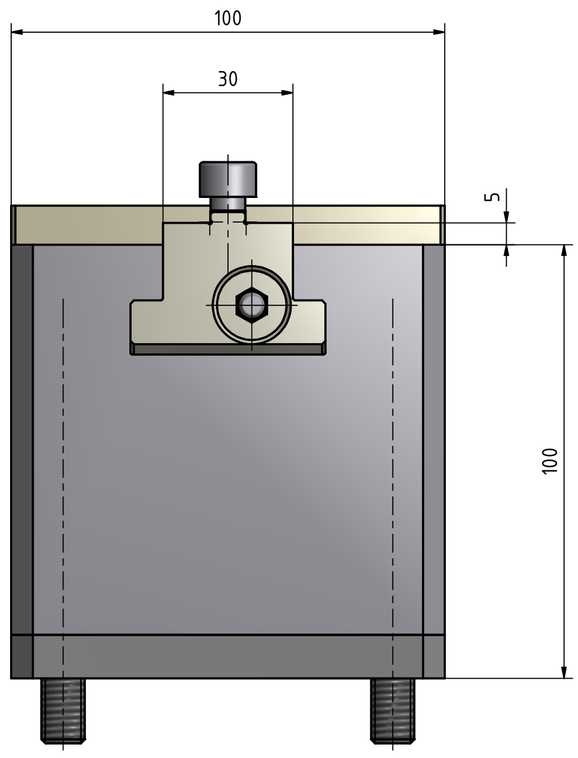

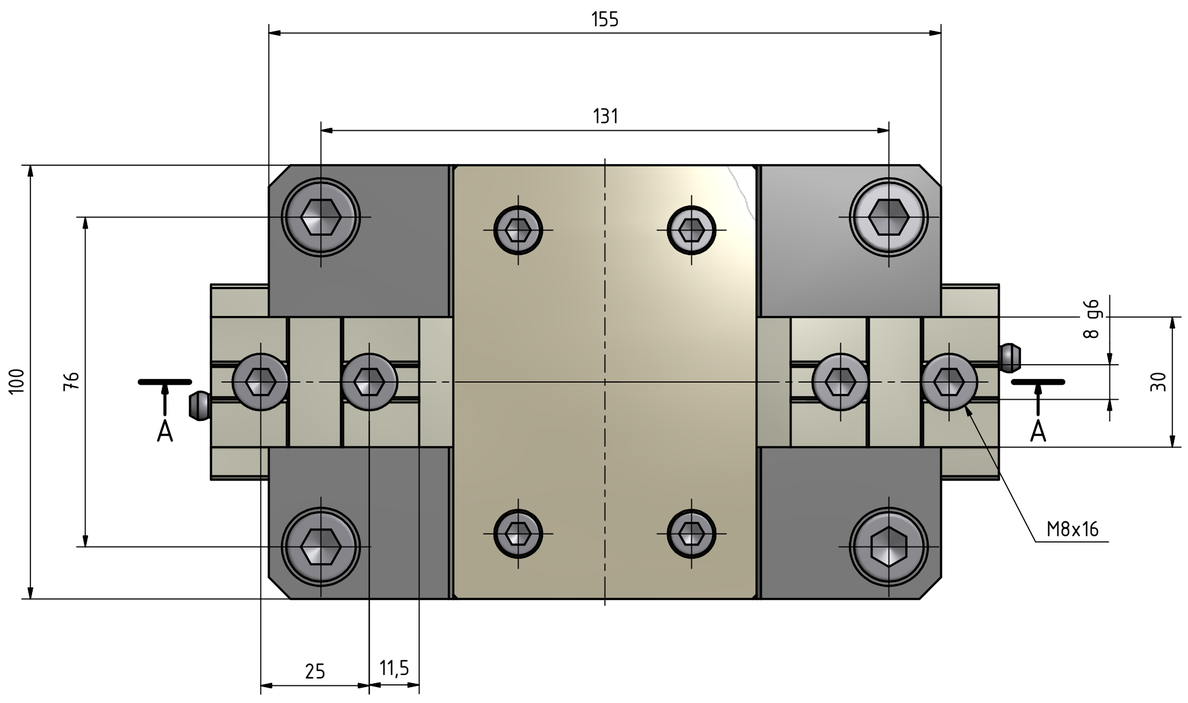

Betätigungsdruck max.: 140bar
Spannkraft max.: 32kN bei 140bar
Hub pro Backe: 2,6mm
Spannausgleich: 2,0mm
Gewicht: 12kg

	Datum	Name	
Gezeichnet	09.09.2010	Meier	Hydr. Ausgleichspanner BSHAN155
Kontrolliert			
Norm			
Maßstab:			
Gewicht:			102-0155-001 — 1 — A1

Archiv: C:\temp\102-0155-001-Datenblatt.idw