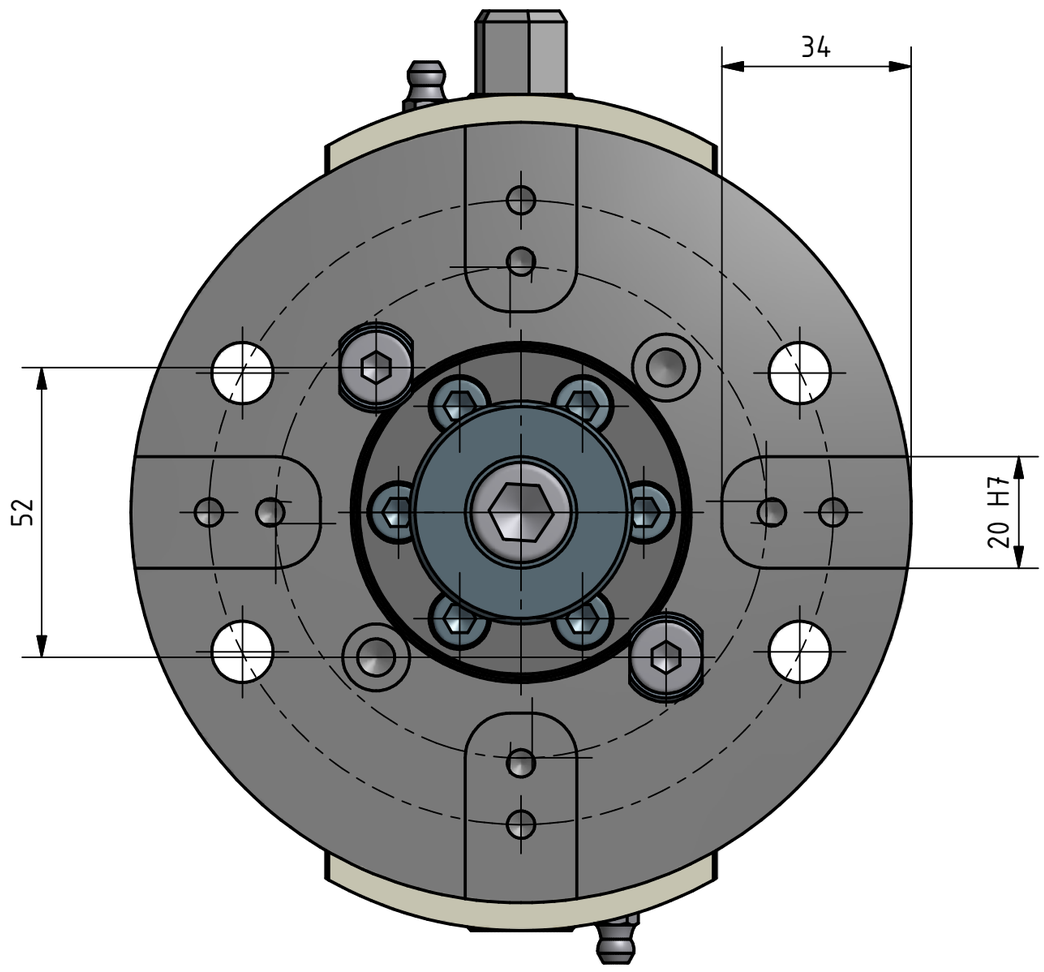

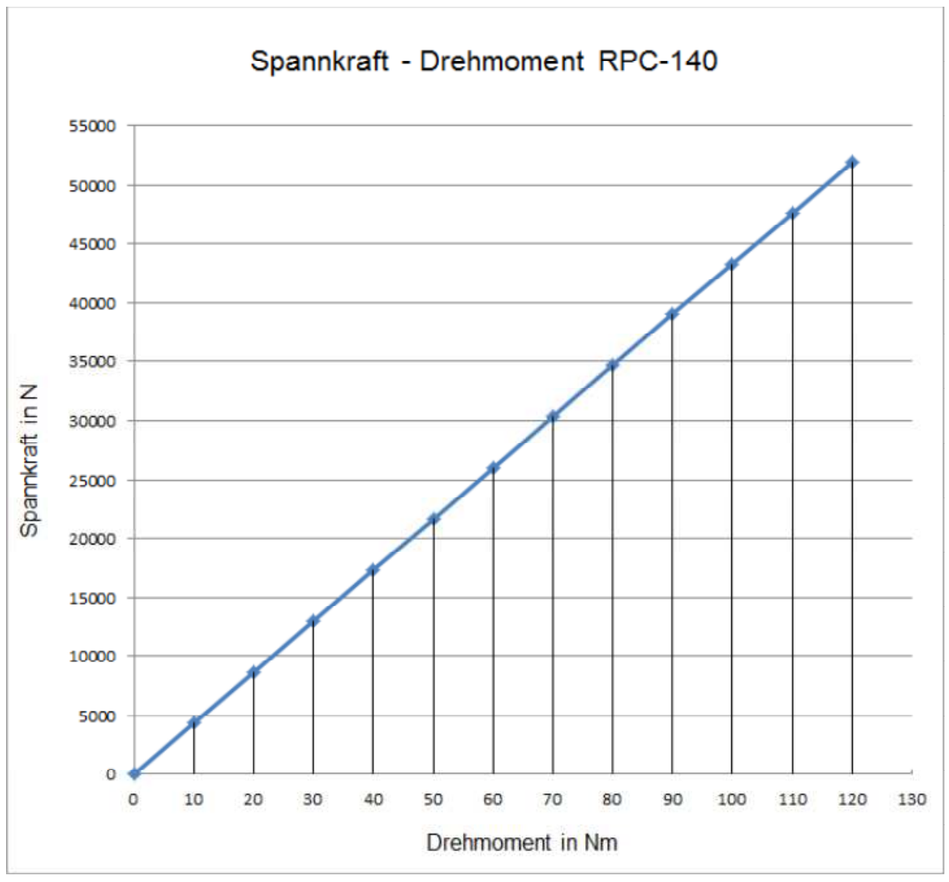

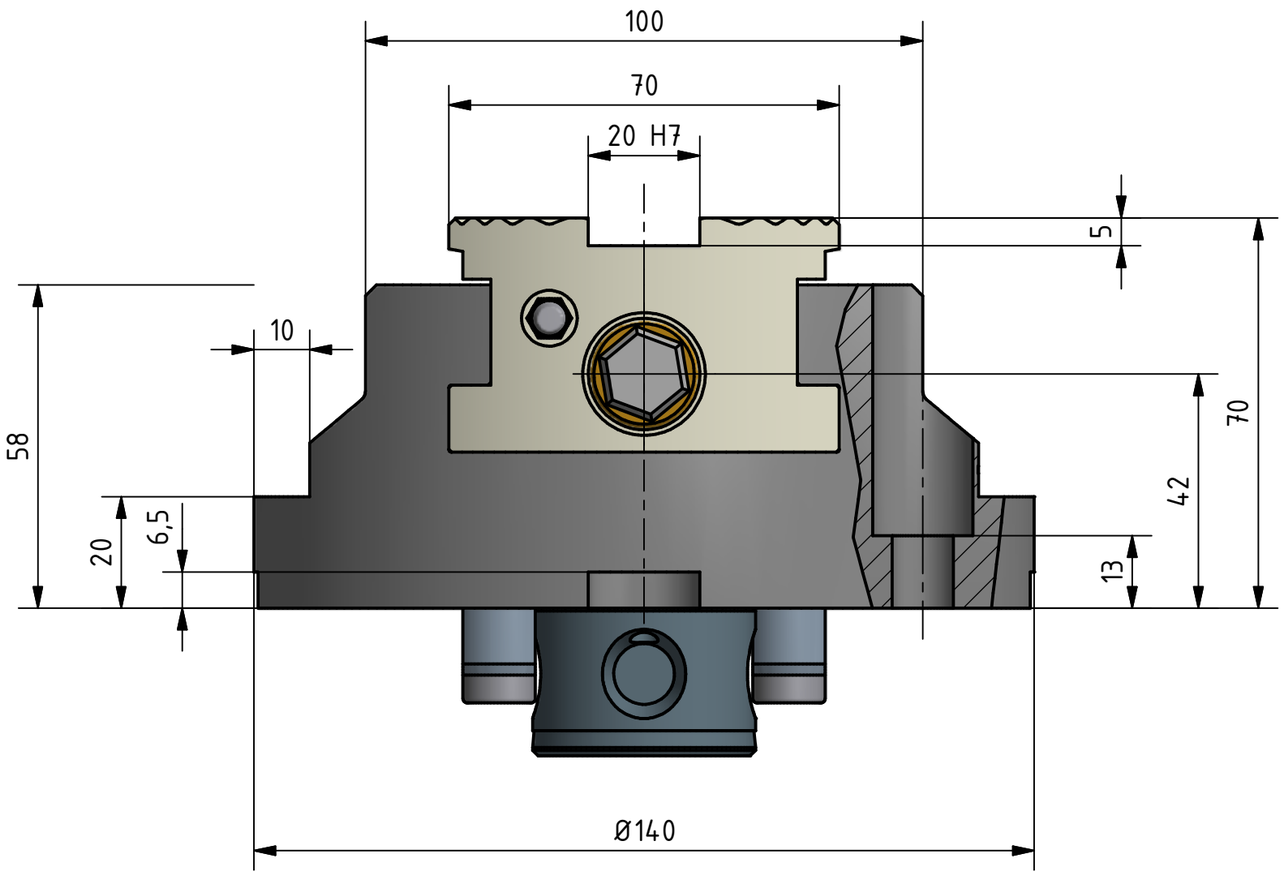

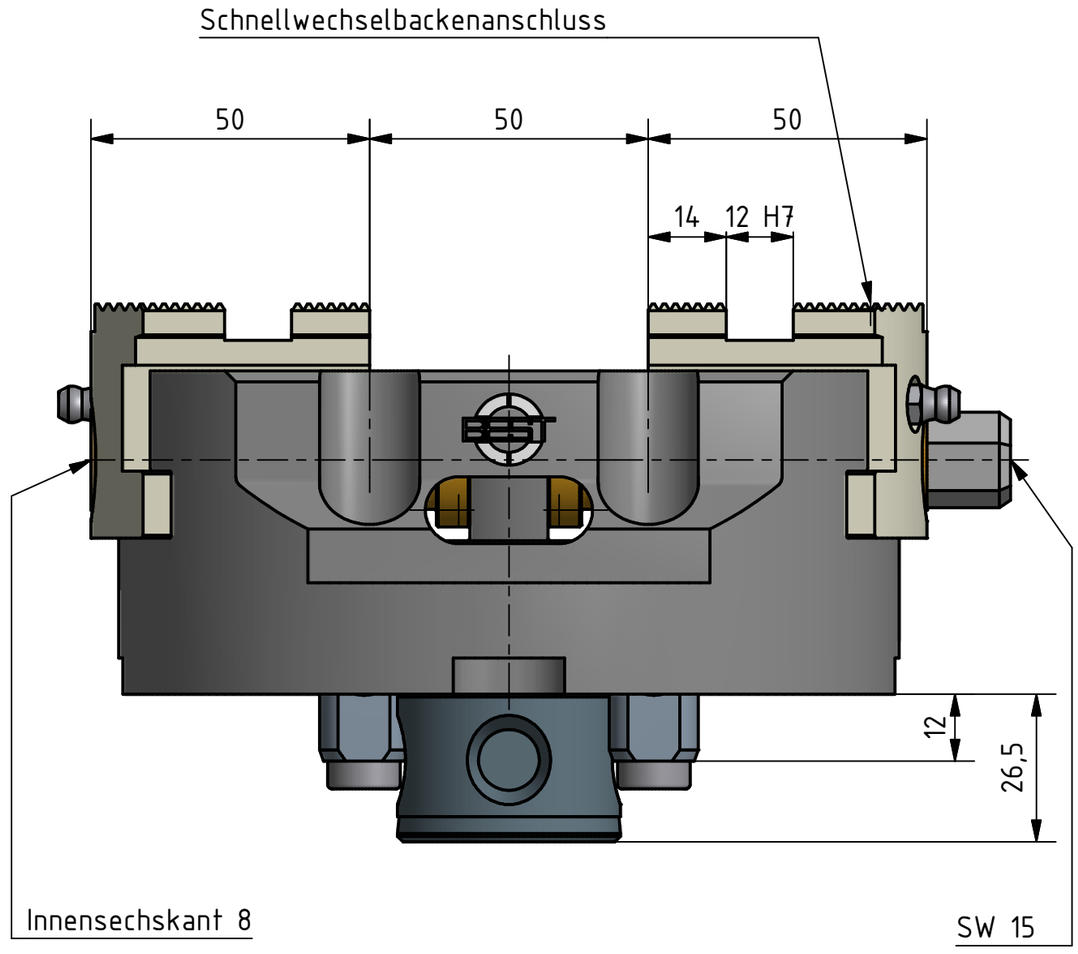

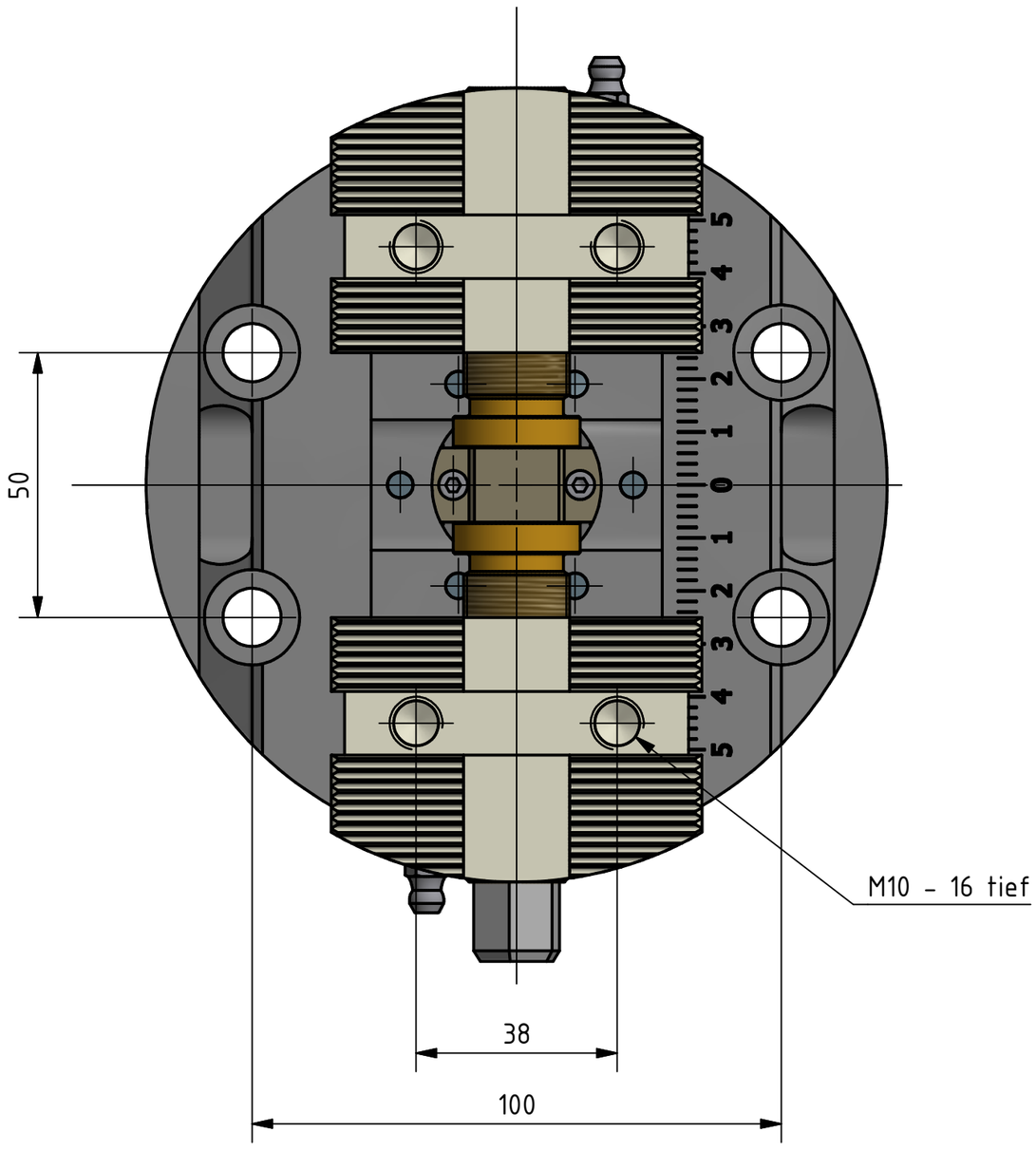

Drehmoment max.: 120Nm
Spannkraft max.: 52kN
Hub pro Backe: 25mm
Gewicht: 5,6 kg

	Datum	Name	
Gezeichnet	04.03.2010	Meier	Zentrierspanner RPC-140
Kontrolliert			
Norm			
Maßstab:			205-0140-004
			1 / A2

Archiv: C:\temp\205-0140-004-Datenblatt.idw